ԿՈՅՈՒՂՈՒ Ե/Բ ՀԱՎԱՔՈՎԻ ՏԻՊԱՅԻՆ ՀՈՐԻ ԿՏՐՎԱԾՔ ԵՎ ՀԱՆԳՈՒՅՑՆԵՐ

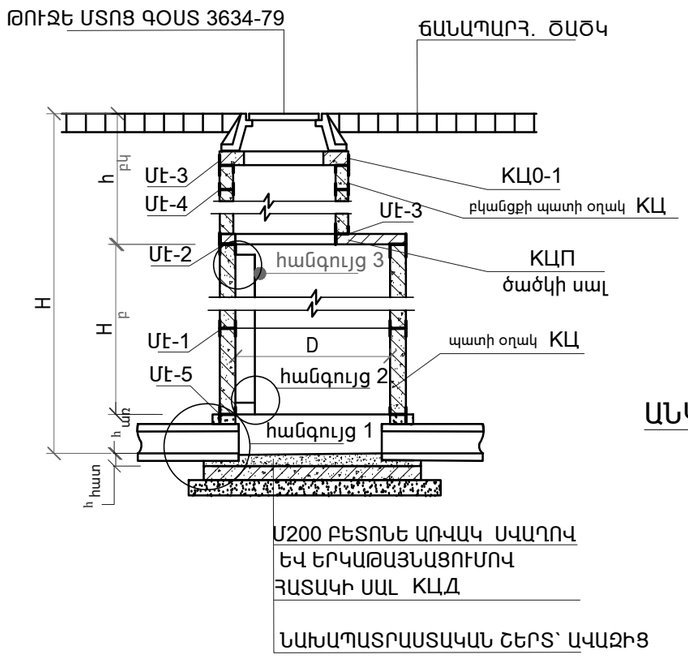

ՀԱՆԳՈՒՑԱՅԻՆ ՀՈՐ-1

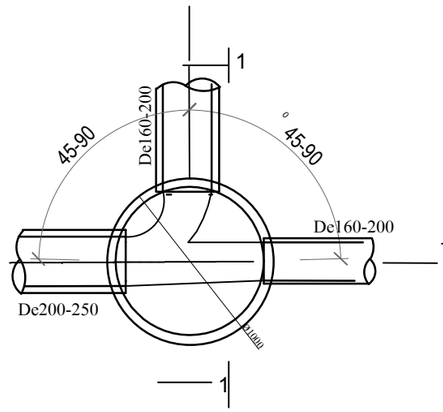

ՀԱՆԳՈՒՑԱՅԻՆ ՀՈՐ-2

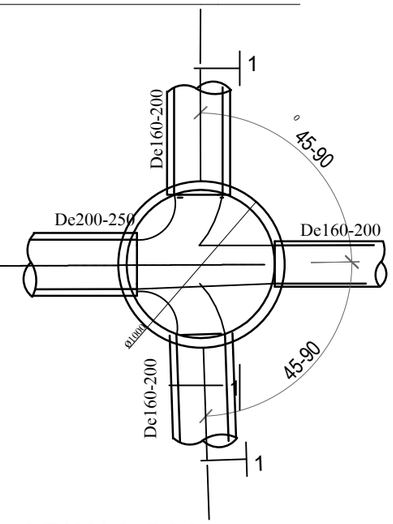

ԿՏՐՎԱԾՔ 1-1

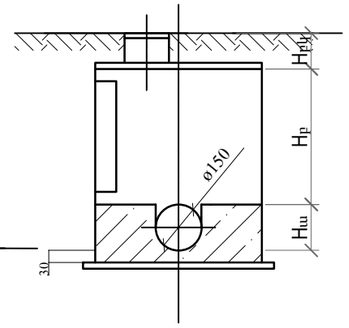

ՀԱՆԳՈՒՑ 2

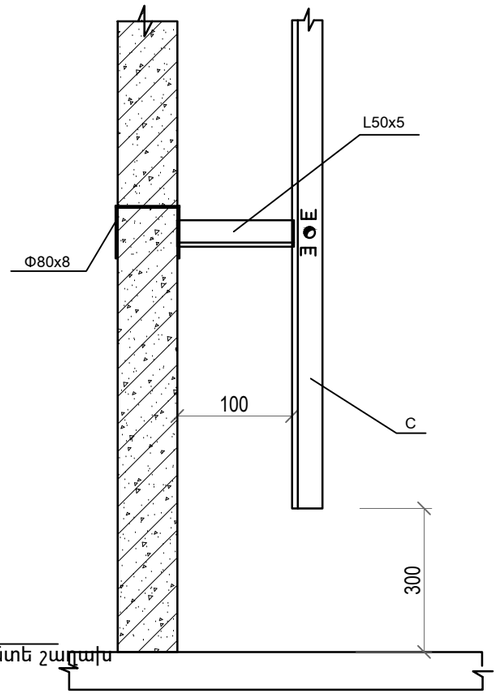

ԱՆԿՅՈՒՆԱՅԻՆ ՀՈՐ

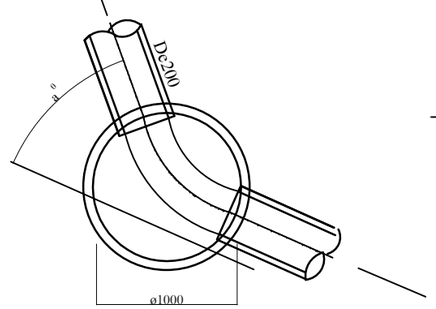

ԳԾԱՅԻՆ ՀՈՐ

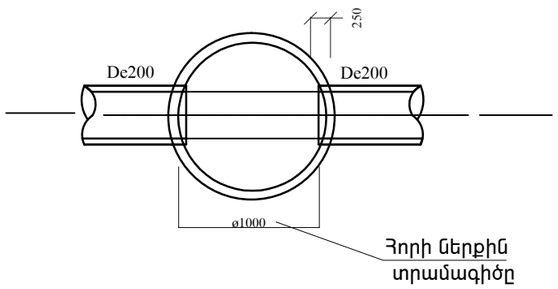

ՀԱՆԳՈՒՑ 1

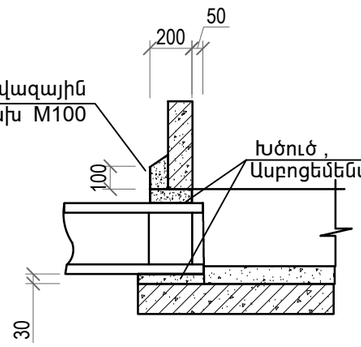

ՀԱՆԳՈՒՑ 3

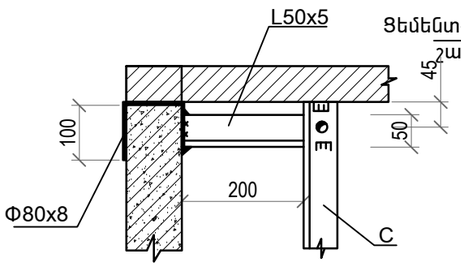

ՏՆԱՅԻՆ ՄԻԱՑՈՒՄՈՎ ԿՈՅՈՒՂՈՒ Ե/Բ ՀԱՎԱՔՈՎԻ ՏԻՊԱՅԻՆ ՀՈՐԻ ԿՏՐՎԱԾՔ ՀԱՆԳՈՒՅՑՆԵՐ

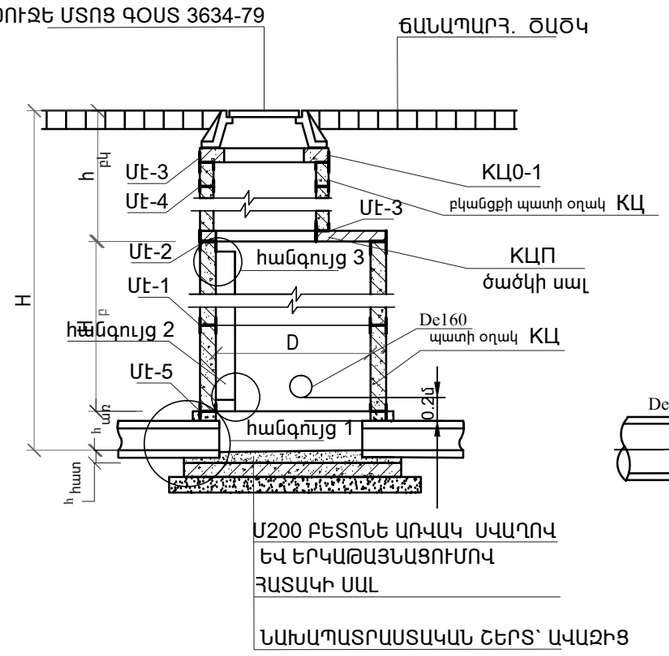

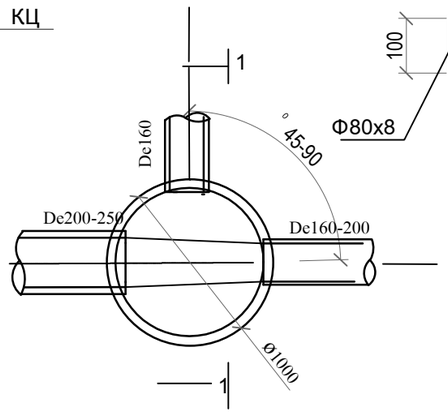

			՝ TAN-07	3 Պ Պ			
				ՋՐԱՄԱՏԱԿԱՐԱՐՈՒՄ ԵՎ ԿՈՅՈՒՂԻ	ԱՆ	13	14
Նախագծեց	Գ. ԵՂՈՅԱՆ			ԿՈՅՈՒՂՈՒ ՏԻՊԱՅԻՆ ՀՈՐ, ԿՏՐՎԱԾՔ, ՀԱՆԳՈՒՅՑՆԵՐ	ԻՆՏԵՐ էներգիա ՍՊԸ		